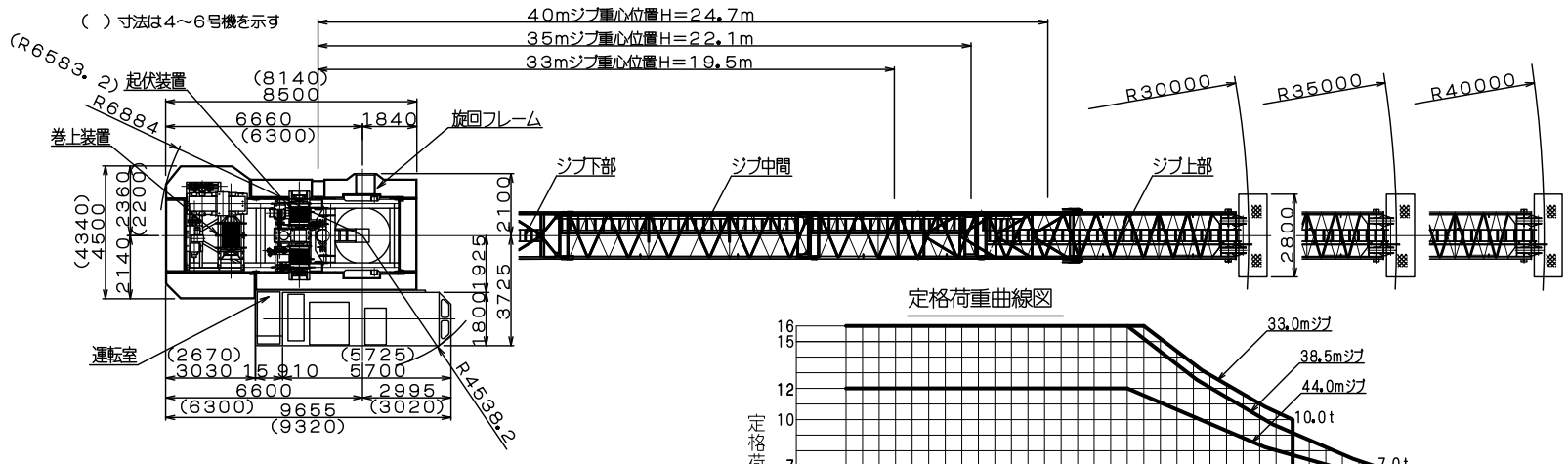

仕様表

形式		OTA−300H	
最大揚程		最大半径時 215m（フック高さ）	
タワー自立高さ		31.5m（タワー7段）	
電源		400V／50Hz	440V／60Hz
電動機	巻上	90.0KW 6P インバーター制御（4～6号機：4P）	
	起伏	30.0KW 4P インバーター制御	
	旋回	11.0KW 4P インバーター制御	
	昇降	18.5KW 4P 連続	
速度	巻上 1～3号機	高速：3／5／7t 1.783／1.250／0.892m／s	
	巻上 4・5号機	低速：7／11／16t 0.883／0.617／0.442m／s	
		2.0～16t 2.233～0.433m／s	
	起伏	125.0sec	
	旋回	0.068rad／s	
	昇降	0.003／0.006／0.008m／s	0.003／0.007／0.010m／s
操作方式		運転室内操作	
昇降方式		油圧クライミング方式	
安全装置		過巻制限装置・起伏制限装置・モーメントリミッター	

定格荷重曲線図

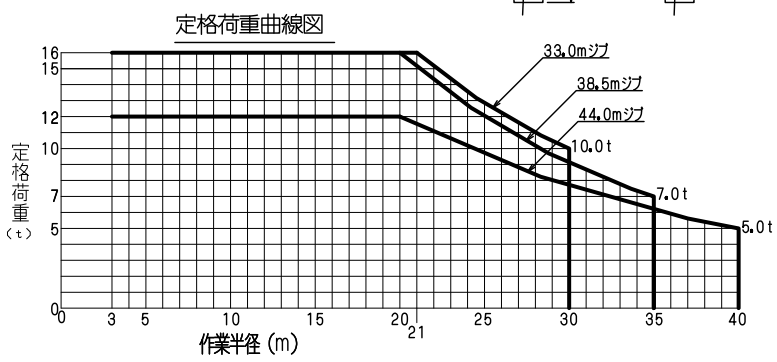

定格荷重表

44.0mジブ	定格荷重	5.0t	6.2t	7.7t	9.6t	12.0t
	作業半径	40.0m	35.0m	30.0m	25.0m	20.0m～3.0m
38.5mジブ	定格荷重		7.0t	9.1t	12.0t	16.0t
	作業半径		35.0m	30.0m	25.0m	20.0m～3.0m
33.0mジブ	定格荷重			10.0t	12.8t	16.0t
	作業半径			30.0m	25.0m	21.0m～3.0m

各部単体重量表（1～3号機）

(kg)

装置名	重量	部材名	数量	重量
台座	18170	スパンビーム	2	12816
		ベースビーム	1	4200
		踊り場（タラップ含む）	1式	919
		油圧ユニット	1	175
		電源受電盤	1	60
下部タワー・タワー	5142	本体（ジョイントケーシング含む）		
昇降フレーム	17814	上部（ピン含む）	1	4288
		踊り場（上部）	1式	604
		中間（ピン含む）	1	3642
		踊り場（中間）	1式	817
		下部（ピン含む）	1	5100
		踊り場（下部）	1式	738
		油圧ユニット	1	555
		メーンシリンダー	2	2000
		クライミング盤	1	70
クライミングフレーム	2677	踊り場（タラップ含む）	1	
旋回フレーム（前部）	13080	旋回フレーム（F）	1	5110
		踊り場（タラップ含む）	1式	1058
		旋回フレーム軸受	1	1700
		旋回フレーム軸受台	1	4490
		旋回装置	1式	722
旋回フレーム（後部）	4842	旋回フレーム本体	1	4239
		踊り場（タラップ含む）	1式	603
運転室取付台	1377	運転室取付台	1	1335
		踊り場	1	42
運転室	4000	運転室本体	1	3105
		巻上制御盤	1	450
		共用制御盤	1	350
		簡易トイレ	1	95
トラス	8264	頂部	1	2747
		前側ステー	2	2134
		後側ステー	2	1584
		踊り場（タラップ含む）	1式	1387
		組立用ステー	2	52
		解体用シリンダー	2	360
ジブ 44.0mジブ：11420 38.5mジブ：10160 33.0mジブ：8900	11654	上部	1	3344
		中間部（5.5m）	2	2308
		折りたたみ仮設歩道	1	73
		中間部（6.0m）	1	1762
		折りたたみ仮設歩道	1	50
		中間部（9.0m）	1	1811
		下部	1	1768
		その他	1式	538
盛替架台	9140	スパンビーム	2	3320
		スライドビーム	2	2920
		脚	2	1450
		踊り場（タラップ含む）	1式	860
		水平ブレス	1式	330
		ステー	4	260
巻上装置	7709		1	
起伏装置	4588		1	
ウエイトブロック	1000		1	
マスト吊り込みハンガー	1080		1	

※4・5、6号機の各部単体重量は異なる

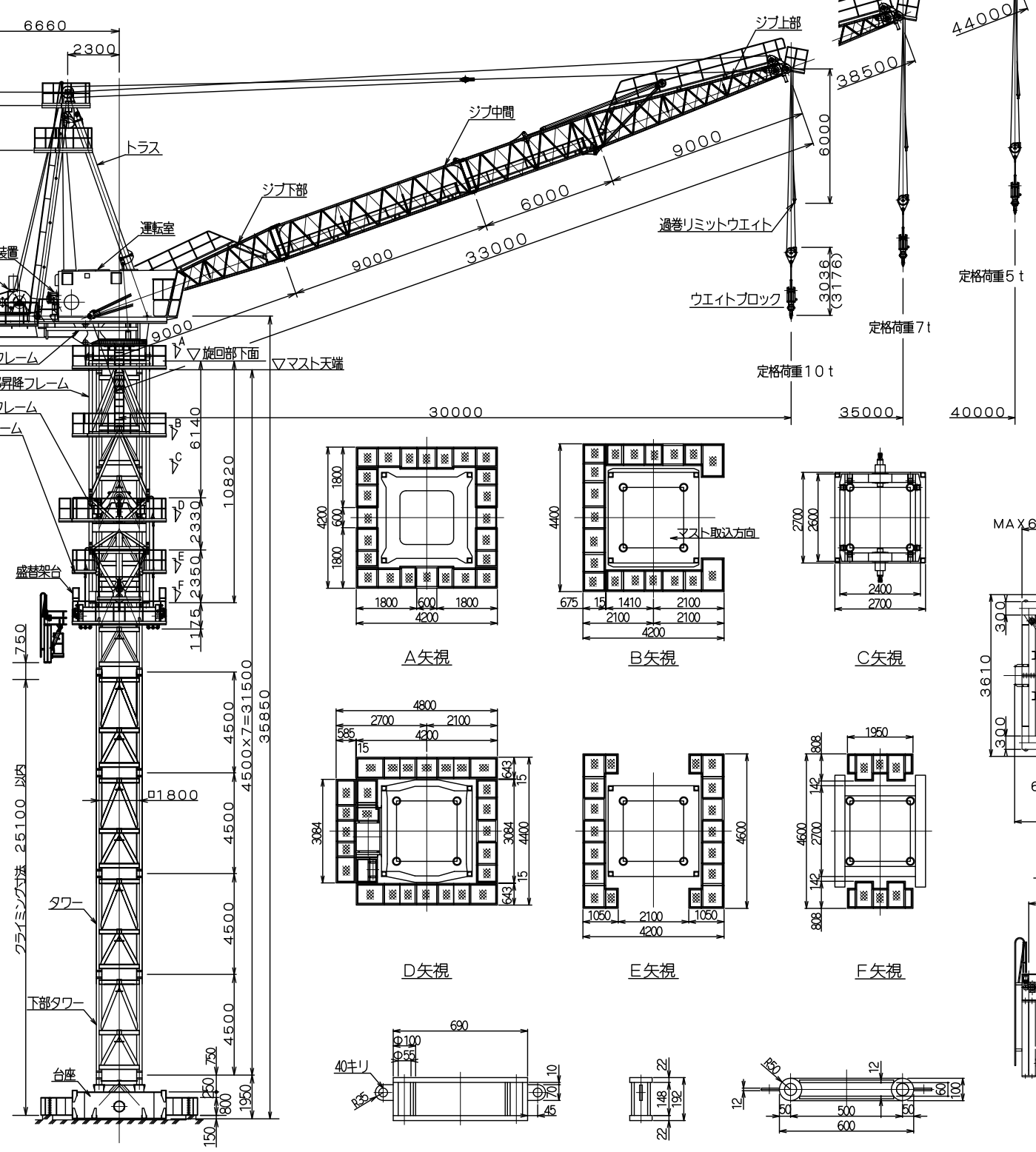

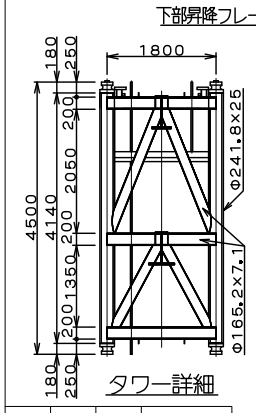

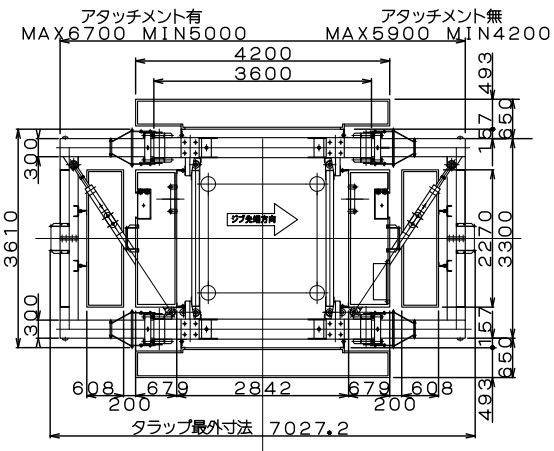

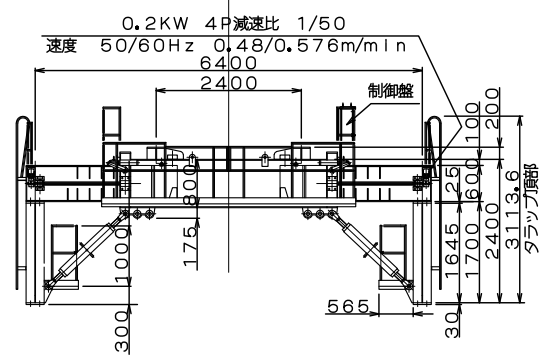

盛替架台詳細

架台押え金物（標準品）

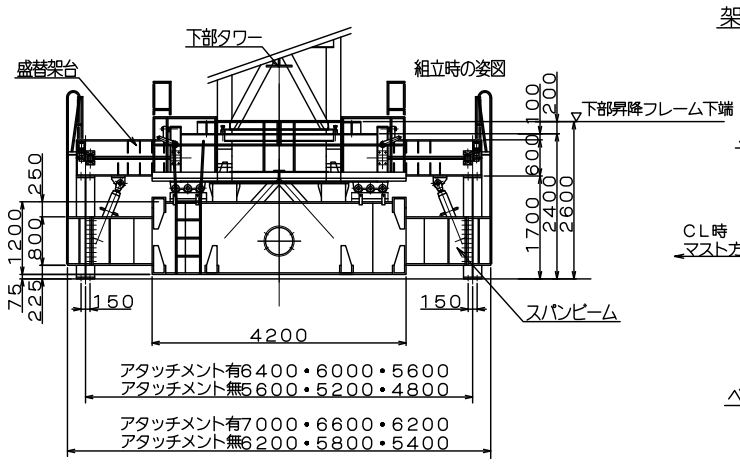

台座詳細

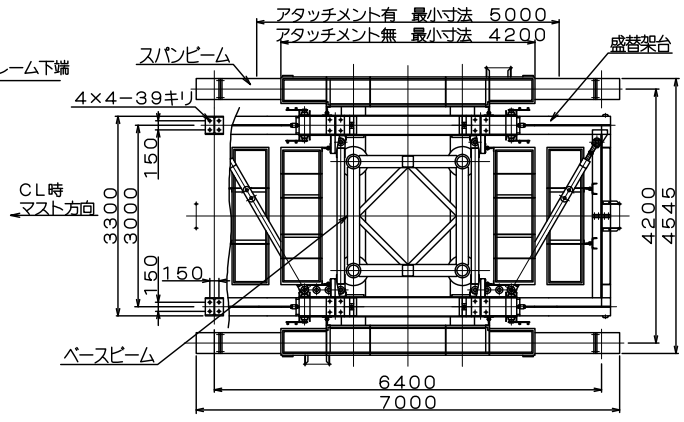

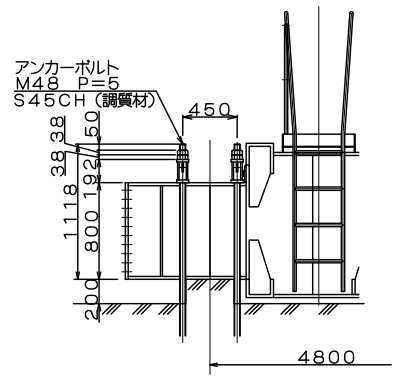

アンカーボルト詳細

株式会社竹中工務店 東日本機材センター	承認	鈴木	大型傾斜ジブ式 タワークレーン
資産コード：0702110−300	検図	原田	OTA−300H （1～6号機）全体図
製造会社名：株式会社川製作所	製図	君塚	図面番号 D−140−01
縮尺 R：A3・1/250、他	作成：19.09.27	発行：19.09.27	