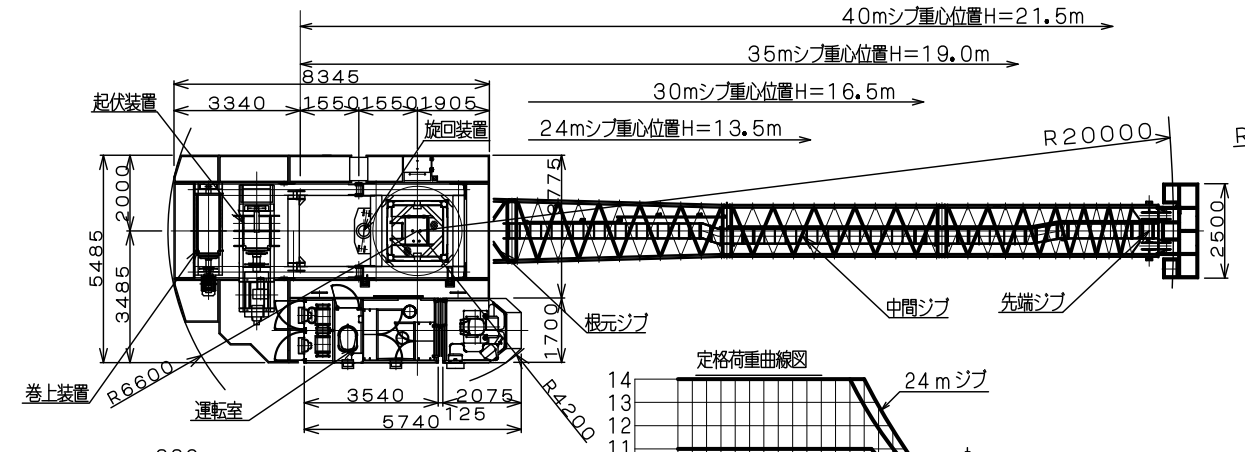

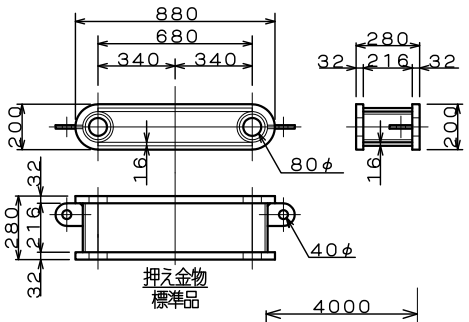

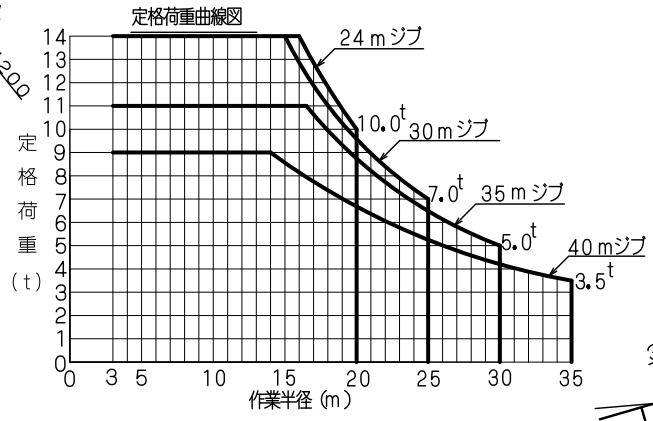

定格荷重表

40.0mジブ	定格荷重	3.5t	4.2t	5.3t	6.7t	9.0t
	作業半径	35.0m	30.0m	25.0m	20.0m	14.0m～3.0m
35.0mジブ	定格荷重		5.0t	6.5t	8.8t	11.0t
	作業半径		30.0m	25.0m	20.0m	16.5m～3.0m
30.0mジブ	定格荷重			7.0t	9.6t	14.0t
	作業半径			25.0m	20.0m	15.0m～3.0m
24.0mジブ	定格荷重				10.0t	14.0t
	作業半径				20.0m	16.0m～3.0m

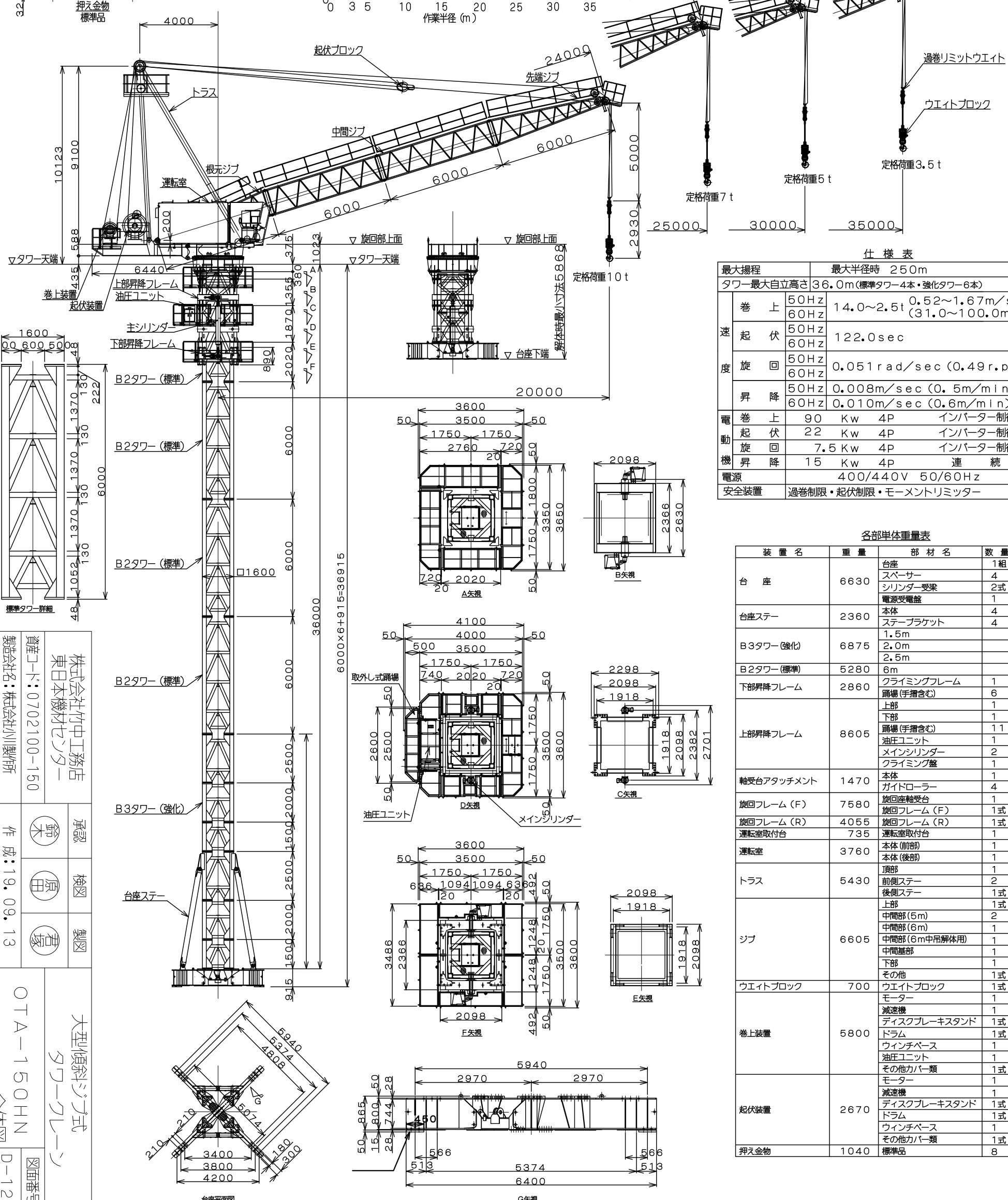

仕様表

最大揚程			最大半径時　250m	
タワー最大自立高さ			36.0m（標準タワー4本・強化タワー6本）	
速度	巻上	50Hz	14.0～2.5t	0.52～1.67m/sec (31.0～100.0m/min)
		60Hz		
	起伏	50Hz	122.0sec	
		60Hz		
	旋回	50Hz	0.051rad/sec (0.49r.p.m)	
		60Hz		
	昇降	50Hz	0.008m/sec (0.5m/min)	
		60Hz	0.010m/sec (0.6m/min)	
電動機	巻上		90 Kw 4P	インバーター制御
	起伏		22 Kw 4P	インバーター制御
	旋回		7.5 Kw 4P	インバーター制御
	昇降		15 Kw 4P	連続
電源			400/440V 50/60Hz	
安全装置			過巻制限・起伏制限・モーメントリミッター	

各部単体重量表

(kg)

装置名	重量	部材名	数量	重量
台座	6630	台座	1組	5470
		スペーサー	4	200
		シリンダー受梁	2式	600
		電源受電盤	1	60
台座ステー	2360	本体	4	1780
		ステーブラケット	4	580
B3タワー（強化）	6875	1.5m		1865
		2.0m		2395
		2.5m		2615
B2タワー（標準）	5280	6m		5280
下部昇降フレーム	2860	クライミングフレーム	1	2310
		踊場（手摺含む）	6	550
上部昇降フレーム	8605	上部	1	2750
		下部	1	2460
		踊場（手摺含む）	11	1425
		油圧ユニット	1	600
		メインシリンダー	2	1300
		クライミング盤	1	70
軸受台アタッチメント	1470	本体	1	1330
		ガイドローラー	4	140
旋回フレーム（F）	7580	旋回座軸受台	1	2640
		旋回フレーム（F）	1式	4940
旋回フレーム（R）	4055	旋回フレーム（R）	1式	4055
運転室取付台	735	運転室取付台	1	735
運転室	3760	本体（前部）	1	960
		本体（後部）	1	2800
トラス	5430	頂部	1	2245
		前側ステー	2	1475
		後側ステー	1式	1710
ジブ	6605	上部	1式	1580
		中間部（5m）	2	1170
		中間部（6m）	1	650
		中間部（6m中吊解体用）	1	710
		中間基部	1	690
		下部	1	1120
		その他	1式	685
ウエイトブロック	700	ウエイトブロック	1式	700
巻上装置	5800	モーター	1	1815
		減速機	1	960
		ディスクブレーキスタンド	1式	150
		ドラム	1式	1520
		ウィンチベース	1	1140
		油圧ユニット	1	180
		その他カバー類	1式	35
起伏装置	2670	モーター	1	125
		減速機	1	700
		ディスクブレーキスタンド	1式	120
		ドラム	1式	1015
		ウィンチベース	1	665
		その他カバー類	1式	45
押え金物	1040	標準品	8	1040

株式会社竹中工務店 東日本機材センター	承認	鈴木	
資産コード：0702100-150	検図	原田	
製造会社名：株式会社小川製作所	製図	君塚	
縮尺：A3・1/200、他	作成：19.09.13	発行：19.09.13	

大型傾斜ジブ式タワークレーン

OTA-150HN

全体図

図面番号 D-120-01